Fabrication Française

GODONNIER

Fiche technique

Barre d'appui droite,

300 mm

Réference : 449831

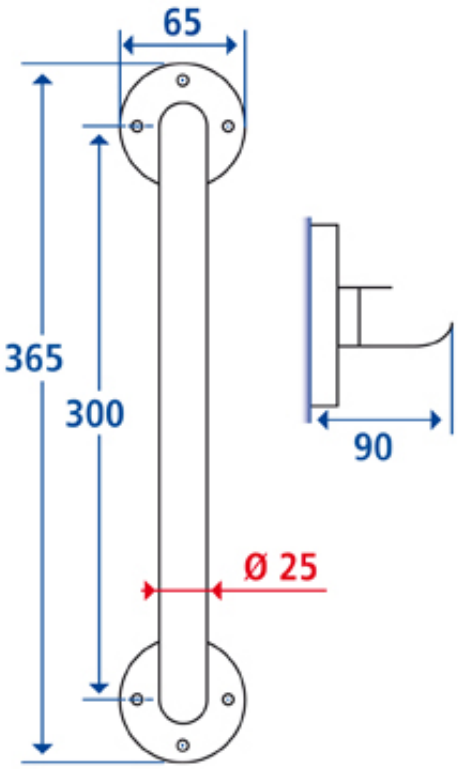

Matériau :
Tube acier diamètre 25 mm, rosaces diamètre 65 mm

Finition :
Blanc

Autres caractéristiques :
Les efforts supportés par la fixation murale nécessitent une parfaite sélection de la visserie et des chevilles en fonction de la nature du support mural. Hauteur conseillée de la partie horizontale, 80 cm du sol. Avant de percer la cloison, présenter physiquement le produit contre le mur puis marquer les emplacements de perçage. IMPORTANT : Pour garantir la pérennité de ce produit et la sécurité de l'utilisateur, nous recommandons, pour le nettoyage, l'usage des solutions de savon doux. ATTENTION : NE PAS UTILISER de produits de nettoyage à base de cétones, hydrocarbures, acides, bases, esters et éthers. Après utilisation d'un produit de nettoyage, effectuer un rinçage à l'eau claire.

	C	T	R	M	E
	•	•	•	••	••
	•	•	•	••	••
	•	•	•	••	••
	•	•	•	••	••

C	Confort d'usage	Use comfort	Gebruik Komfort	Confortе d'uso	Comfort d'uso
T	Transfert	Transfer	Verplaatsing	Traslado	Trasferimento
R	Relevage	Raising	Ophaling	Elevación	Rialzamento
M	Maintien	Support	Steun	Apoyo	Appoggio
E	Equilibre	Balance	Evenwicht	Equilibrio	Equilibrio
•	Possible	Possible	Mogelijk	Posible	Possibile
••	Bon	Good	Goed	Bueno	Buono
•••	Excellent	Excellent	Excellent	Excelente	Eccellente

Dimensions en mm.
Le 6e chiffre de la référence détermine l'emballage : 1 = normal et 0 = Vrac.
Toutes les dimensions et les spécifications ne sont données qu'à titre indicatif et peuvent être modifiées sans préavis dans l'intérêt de l'amélioration de nos produits.
« ©GODONNIER–Document non-contractuel»